Copenhagen

Samlevejledning

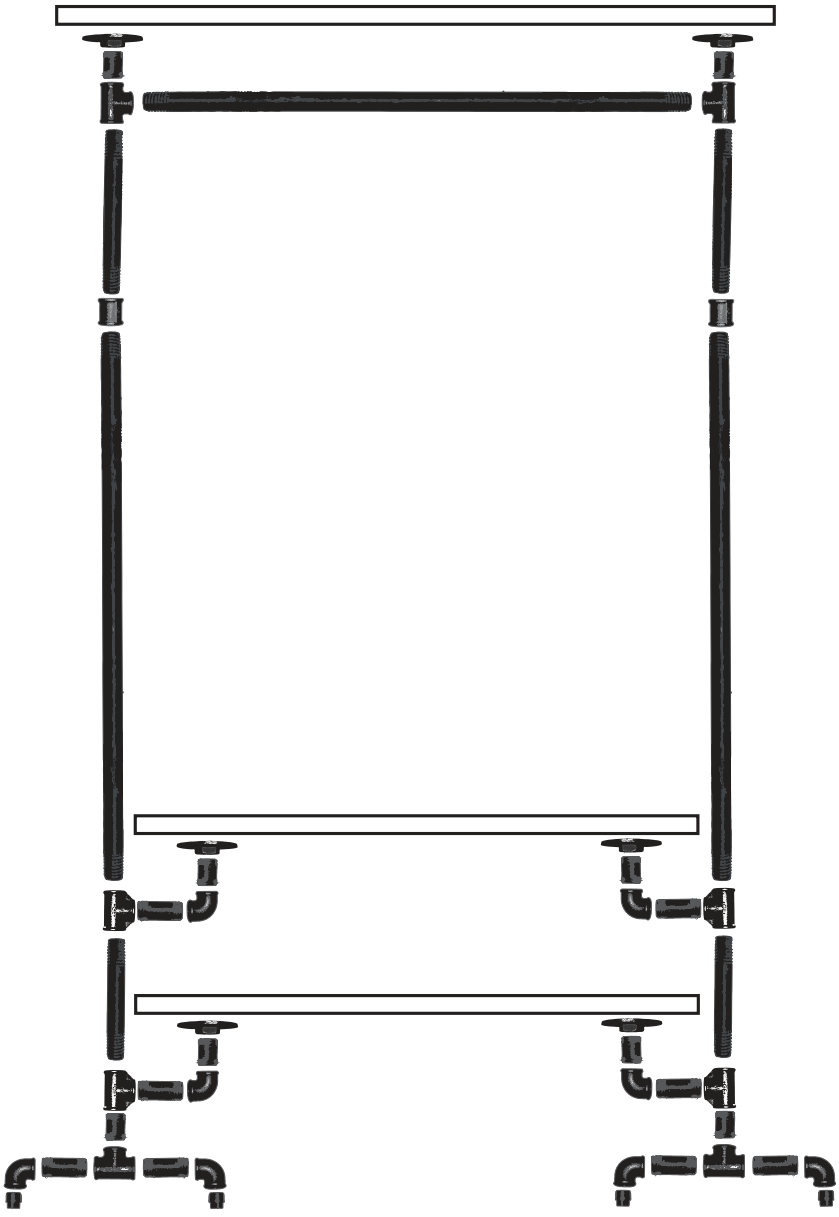

SIMPLE RACKS

SAMLETID

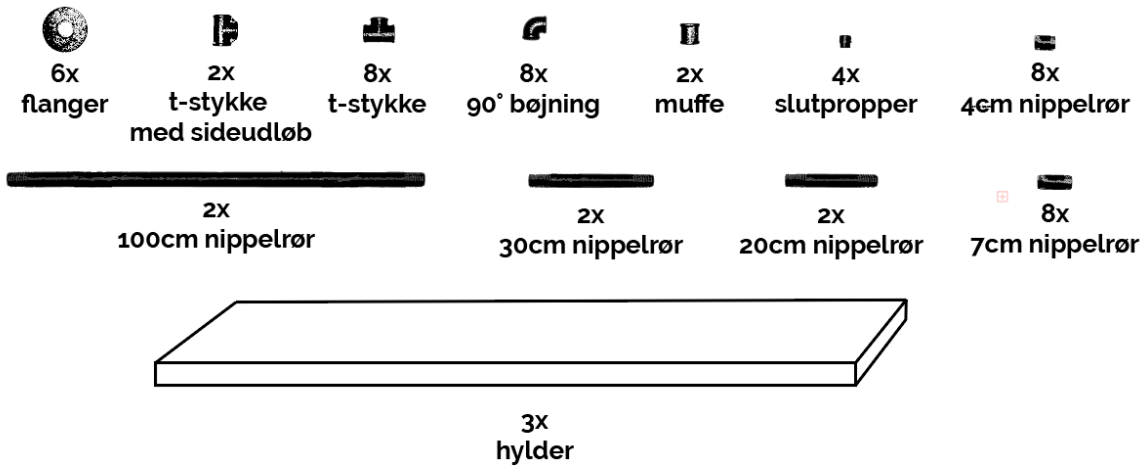

Samlevejledningen er standardiseret for denne model og du kan derfor have andre dele og mål end dem der beskrives her. Dog kan du stadigvæk benytte dig af vejledningen til at samle dit stativ.

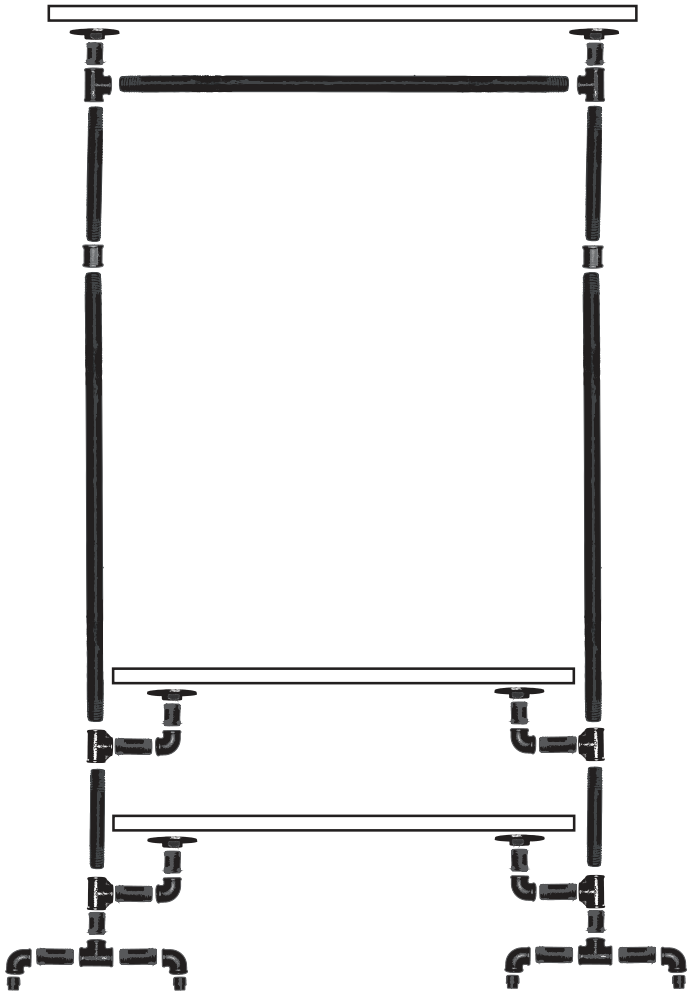

Step 1: Start med at tag de vedsendte handsker på.

Step 2: Tag de 2x unioner og skru den ene i en 90° bøjning og den anden i et t-stykket.

Step 3: Saml firkanten i den øverste del ved hjælp af unionerne.

Step 4: Saml fødderne. Slutpropperne skal ind en side af 90° bøjning. Derefter sættes der i hver side af t-stykket et 20cm nippelrør. Afslut fødderne ved at sætte en 90° bøjning for hver ende af de 20cm nippelrør. Du kan med fordel stramme fødderne med en rørtang (Pas på du ikke ridser)

Step 5: Tag 2x 100cm nippelrør og skru dem ned i hver fod og skru dem ind i firkanten via enden af t-stykkerne.

Step 6:Tør olien af stativet med rensebenzin på en klud 1-2 gange. Nu er stativet klar til brug.