MAINS

9702203012

User manual
Bedienungsanleitung
Mode d'emploi
Handleiding
Manuale
Manual del usario
Használati utasítás
Instrukcja obsługi



LUTEC

Incl.



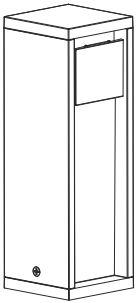



x 4



x 4

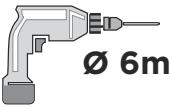

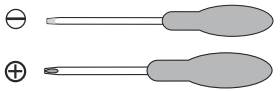

















Max.
3500W

INFO:
Art.:
9702203012
220-240V
~50/60Hz

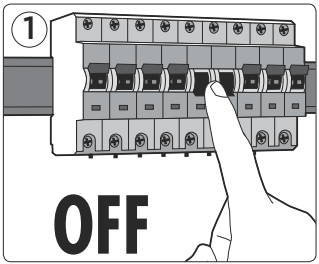
1
OFF

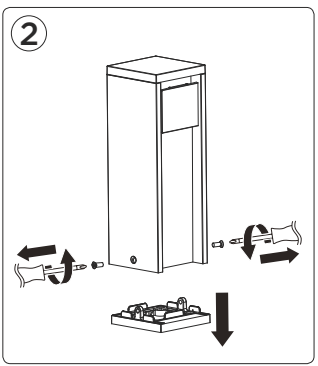
2

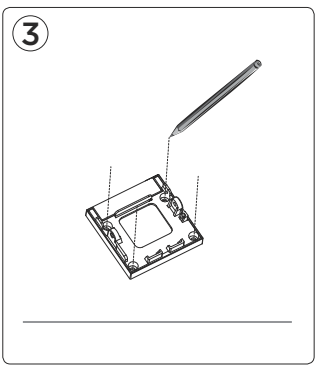
3

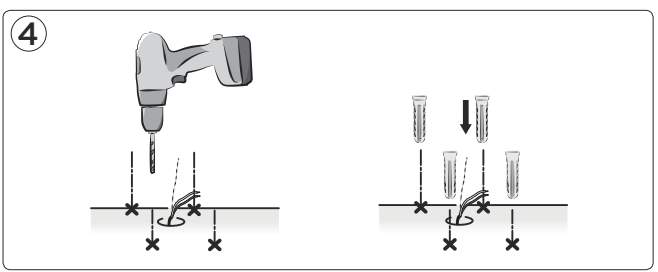
4

5

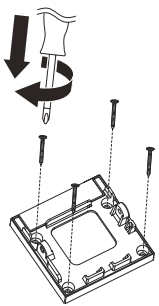

6

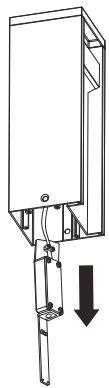

7

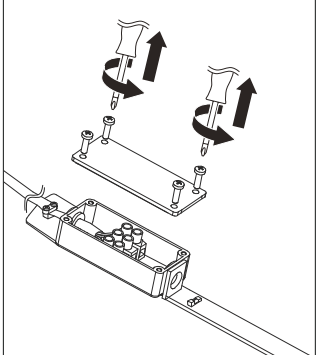

8

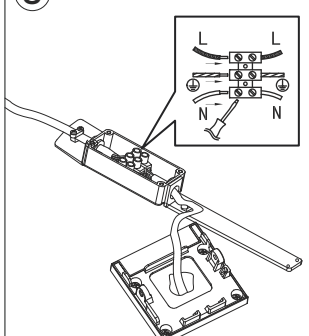

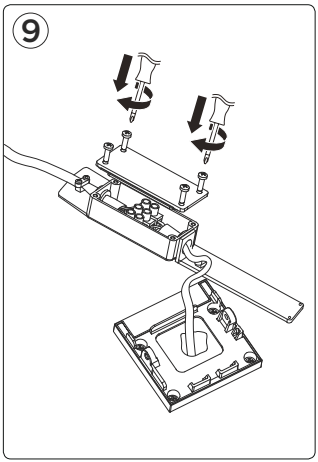
9

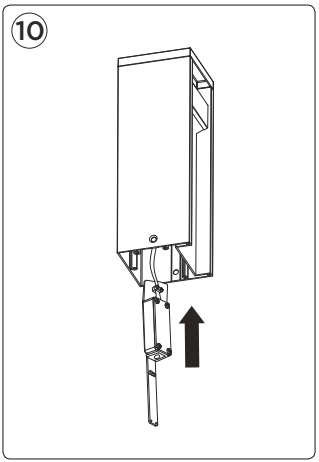
10

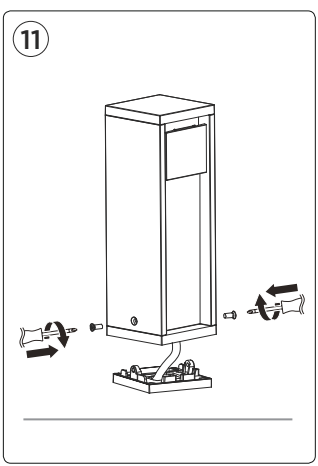
11

LUTEC Europe NV
Herentalsebaan 425
B-2160 Wommelgem - Belgium
+32 3 284 51 62
info@lutec-europe.com
www.lutec.com

www.lutec.com/services/global-network

19090xxxx