BERLIN

7700511012

User manual
Bedienungsanleitung
Mode d'emploi
Handleiding
Manuale
Manual del usario
Használati utasítás
Instrukcja obsługi



LUTEC

Incl.

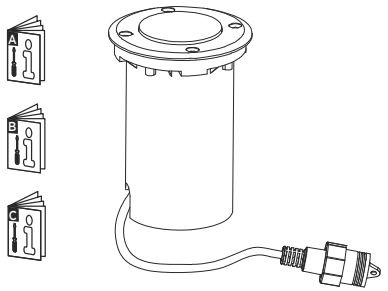
A
B
C
x 1
x 4
x 1

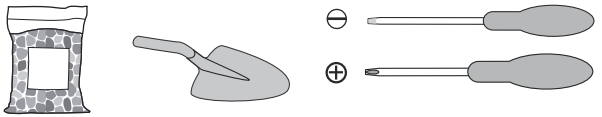

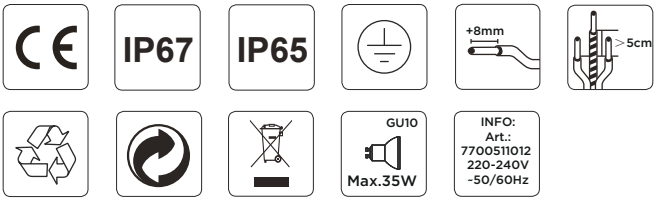
IP67
IP65
+8mm
>5cm
GU10
Max.35W
INFO:
Art.:
7700511012
220-240V
-50/60Hz

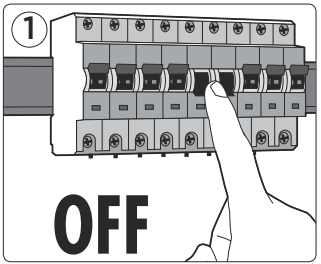
1
OFF

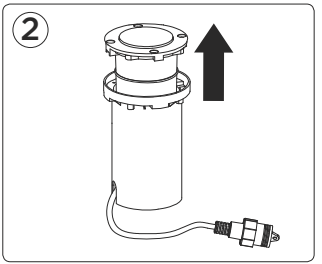
2

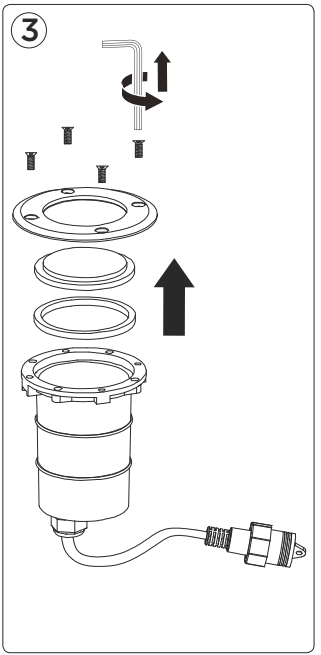
3

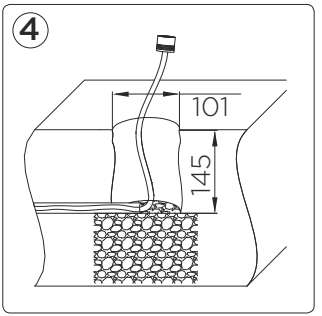
4
101
145

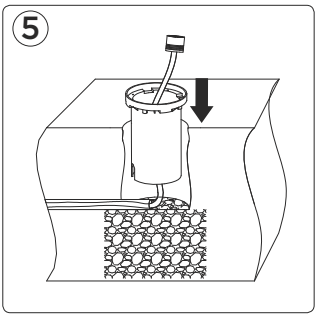
5

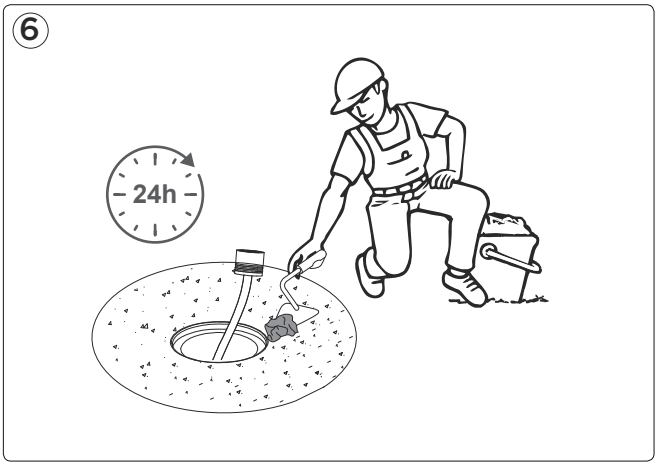
6
24h

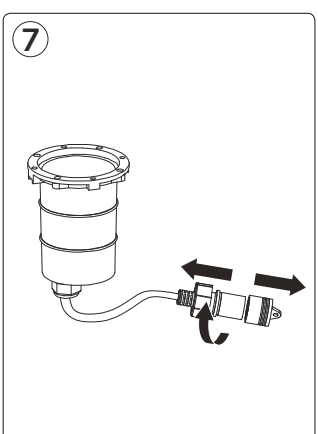
7

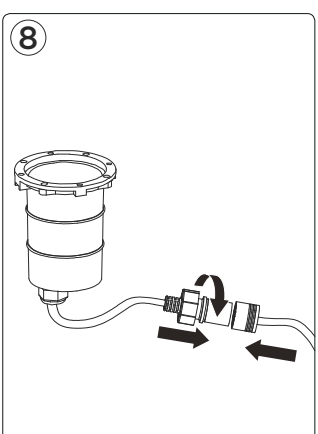
8

9

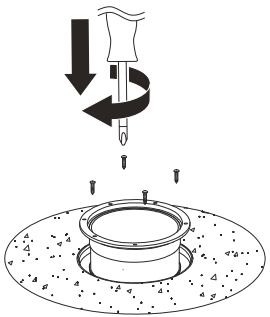

10

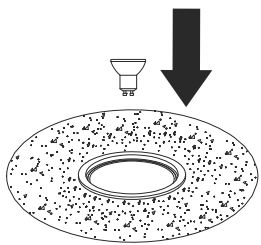

11

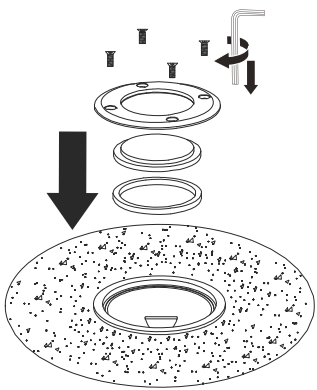

LUTEC Europe NV
Herentalsebaan 425
B-2160 Wommelgem - Belgium
+32 3 284 51 62
info@lutec-europe.com
www.lutec.com

www.lutec.com/services/global-network