CATE

7264230213

User manual
Bedienungsanleitung
Mode d'emploi
Handleiding
Manuale
Manual del usario
Használati utasítás
Instrukcja obsługi



LUTEC

Incl.



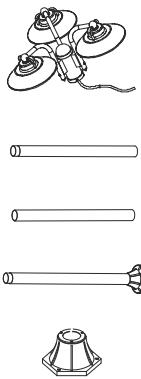

x 3

x 1

x 3

x 3

x 3

x 3

x 3

x 1

x 1

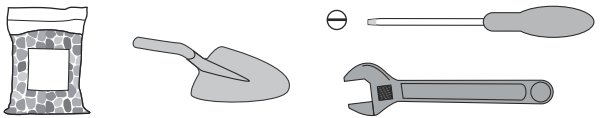

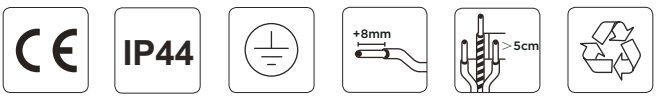

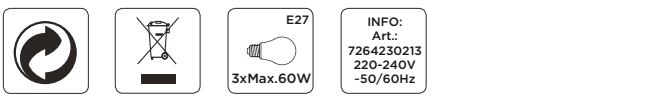

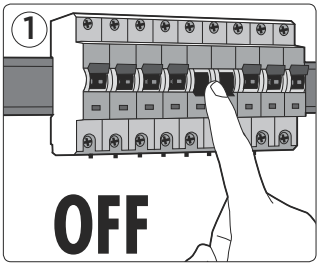
1
OFF

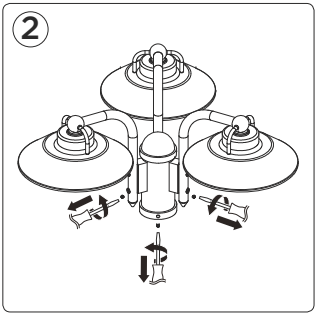
2

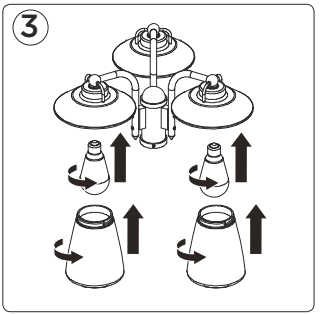
3

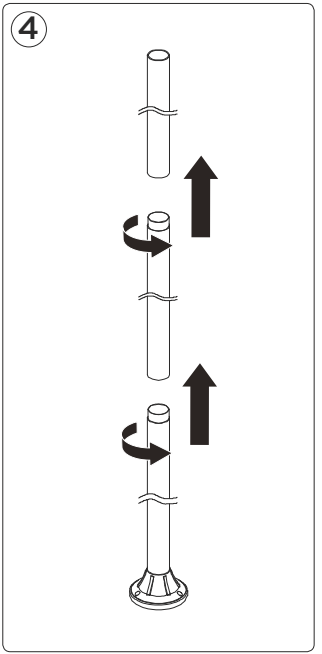
4

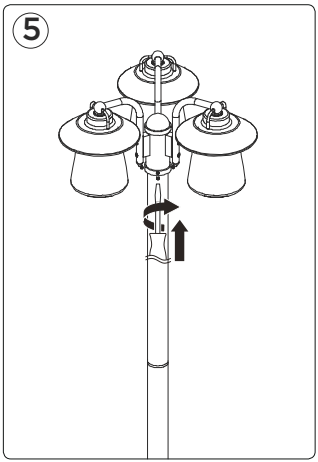
5

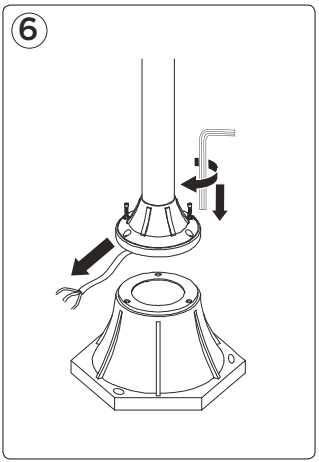
6

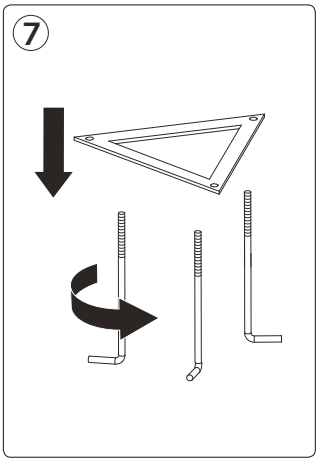
7

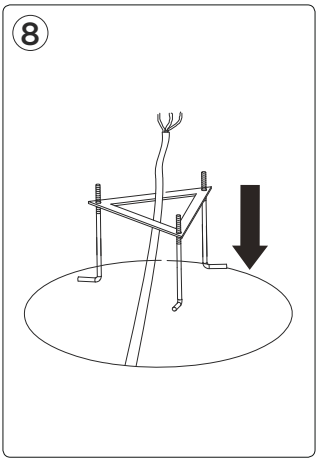
8

9

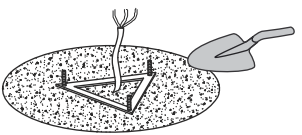

10

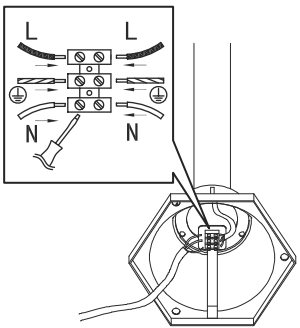

11

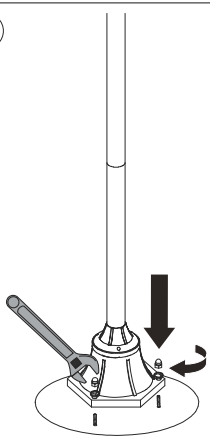

LUTEC Europe NV
Herentalsebaan 425
B-2160 Wommelgem - Belgium
+32 3 284 51 62
info@lutec-europe.com
www.lutec.com

www.lutec.com/services/global-network