PADLIGHT

6907701331
6907701339
6907701340

User manual
Bedienungsanleitung
Mode d'emploi
Handleiding
Manuale
Manual del usario
Használati utasítás
Instrukcja obsługi



LUTEC

Incl.


A
B

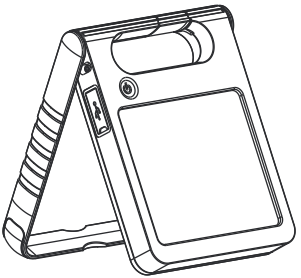




IP44


III








3.7V
ICR 18650
2500mAh Li-ion


INCL. LED
2.4W


INFO:
Art.:
6907701331
6907701339
6907701340

First Use

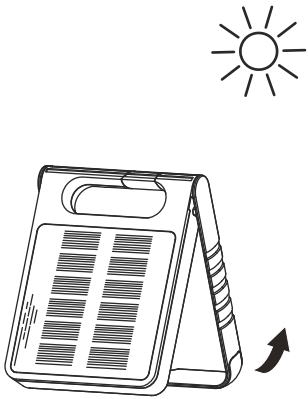

First Use: It is recommended to put the solar panel in the sun for 8 hours to charge the battery.
Erste Verwendung: Es wird empfohlen, das Solarpanel 8 Stunden lang in die Sonne zu legen, um den Akku aufzuladen.
Première utilisation: Il est recommandé de placer le panneau solaire au soleil pendant 8 heures pour charger la batterie.
Eerste gebruik: Het wordt aanbevolen om het zonnepaneel 8 uur in de zon te laten staan om de batterij op te laden.
Primo utilizzo: Si consiglia di mettere il pannello solare sotto il sole per 8 ore per caricare la batteria.
Primer uso: Se recomienda colocar el panel solar al sol durante 8 horas para cargar la batería.
Első használat: Javasoljuk, hogy a napelemet 8 órán keresztül a napsütésben töltse fel az akkumulátor feltöltéséhez.
Pierwsze użycie: Zaleca się umieszczenie panelu słonecznego na słońcu na 8 godzin, aby naładować akumulator.

Charging

1

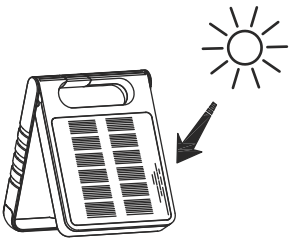

Charging: Always charge under direct sunlight.
Aufladung: Laden Sie immer unter direktem Sonnenlicht.
Charge: Chargez toujours sous la lumière directe du soleil.
Cargando: Siempre cargarse bajo luz solar directa.
Ricarica: carica sempre direttamente alla luce del sole.
Opladen: Laad altijd op in direct zonlicht.
Ładowanie: Zawsze ładuj w bezpośrednim świetle słonecznym.
Töltés: mindig közvetlen napfényen töltse.

2

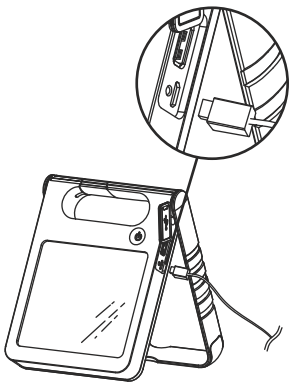

Charging: Charge with USB-cable and suitable adapter.
Aufladung: Mit USB-Kabel und passendem Adapter aufladen.
Charge: Chargez avec un câble USB et un adaptateur approprié.
Cargando: Cargarse con el cable USB y un adaptador adecuado.
Ricarica: carica con cavo USB e adattatore adatto.
Opladen: opladen met USB-kabel en geschikte adapter.
Ładowanie: Ładuj za pomocą kabla USB i odpowiedniego adaptera.
Töltés: USB-kábellel és megfelelő adapterrel töltse.

USB port: Input Voltage : Max 5V
Input Current : Max 2A
USB-Anschluss: Eingangsspannung: Max. 5V
Eingangsstrom: Max 2A
Port USB: Tension d'entrée: Maxi. 5V
Courant d'entrée: Maxi. 2A
Puerto USB: Voltaje de entrada: Max 5V
Corriente de entrada: Max 2A
Porta USB: Tensione di ingresso: Massima 5V
Corrente di Ingresso: Massima 2A
USB-poort: ingangsspanning: max. 5V
Ingangsstroom: Max. 2A
Port USB: Napięcie wejściowe: maks. 5 V
Prąd wejściowy: maks. 2A
USB-port: Bemeneti feszültség: Max. 5V
Bemeneti áramerősség: Max. 2A

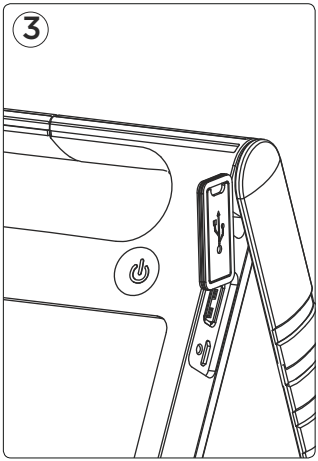

Charging: The indicator light will turn green when the battery is fully charged.
Aufladung: Die Anzeigelampe leuchtet grün, wenn der Akku vollständig aufgeladen ist.
Charge: Le voyant devient vert lorsque la batterie est complètement chargée.
Cargando: La luz indicadora se encenderá en verde cuando la batería esté totalmente cargada.
Ricarica: La luce dell'indicatore diventa verde quando la batteria è completamente carica.
Opladen: het indicatielampje wordt groen als de batterij volledig is opgeladen.
Ładowanie: Lampka kontrolna zmieni kolor na zielony, gdy akumulator zostanie w pełni naładowany.
Töltés: Az állapotjelző lámpa zöld színben ég, ha az akkumulátor teljesen feltöltődött.

Discharging

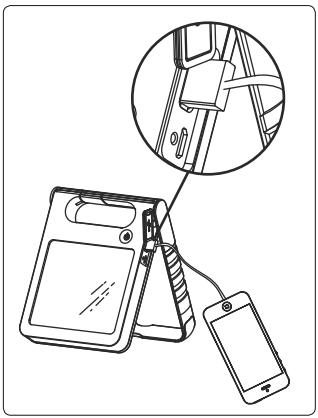

Discharging: Can charge mobile phone battery.
Entladung: Handyakku kann aufgeladen werden.
Décharge: Peut charger la batterie du téléphone portable.
Descargando: Puede cargar la batería del móvil.
Scarica: Possibile caricare la batteria del telefono cellulare.
Ontladen: kan de batterij van een mobiele telefoon opladen.
Rozładowanie: Może ładować baterię telefonu komórkowego.
Lemerítés: Alkalmas a mobiltelefonok akkumulátorának feltöltésére.

Brightness - Autonomy Settings

Helligkeit - Automatische einstellung/Paramètres Luminosité - Autonomie
Brillo - Configuraciones autónomas/Luminosità - Impostazioni di Autonomia
Helderheid - Autonomie-instellingen/Jasność - Samodzielne ustawienia
Fényerő – Üzemidő beállítások

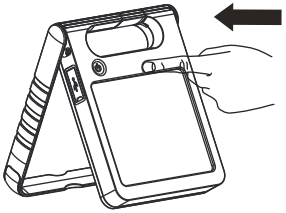

1	200lm	3H
2	80lm	9H
3	20lm	36H
4		OFF

Function

Funktion/Fonction/Función/Funzione
Functie/Funkcja/Funkció

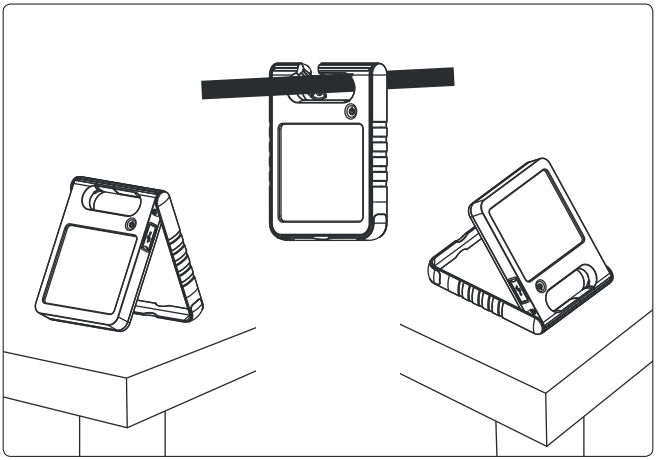

Safety

Safety:	• Do not expose the light to fire or intense heat. • Do not immerse the light into water. • Keep the solar panel clean.
Sicherheit:	• Setzen Sie das Licht weder Feuer noch starker Hitze aus. • Tauchen Sie das Licht nicht in Wasser. • Halten Sie das Solarpanel sauber.
Sécurité:	• Veuillez ne pas exposer la lumière à un feu ou à une chaleur intense. • Veuillez ne pas immerger la lumière dans l'eau. • Veuillez garder le panneau solaire propre.
Seguridad:	• No exponga la luz al fuego o calor intenso. • No sumerja la luz en el agua. • Mantenga el panel solar limpio.
Sicurezza:	• Non esporre la luce a fiamme o calore intenso. • Non immergere la luce nell'acqua. • Mantenere pulito il pannello solare.
Veiligheid:	• Stel het licht niet bloot aan vuur of intense hitte. • Dompel het licht niet onder in water. • Houd het zonnepaneel schoon.
Bezpieczeństwo:	• Nie należy poddawać lampki na bezpośrednie działanie ognia lub intensywnego ciepła. • Nie należy zanurzać lampki w wodzie. • Panel słoneczny należy utrzymywać w czystości.
Biztonság:	• Ne tegye ki a lámpát tűznek vagy intenzív hőhatásnak. • Ne merítse a lámpát vízbe. • Tartsa tisztán a napelemet.

LUTEC Europe NV
Herentalsebaan 425
B-2160 Wommelgem - Belgium
+32 3 284 51 62
info@lutec-europe.com
www.lutec.com

www.lutec.com/services/global-network