# SUNSHINE

6901601000

User manual
Bedienungsanleitung
Mode d'emploi
Handleiding
Manuale
Manual del usario
Használati utasítás
Instrukcja obsługi



LUTEC

## Incl.


A
B

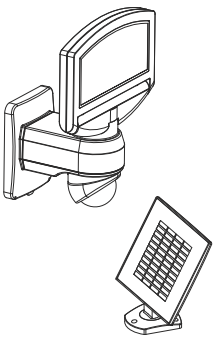



x 7



x 7

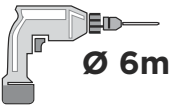
Ø 6mm

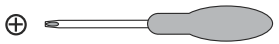


CE


IP44


III










3.7V
ICR 18650
2200mAh Li-ion
Item nr: 9759803000


INCL. LED
3.2W


INFO:
Art.:
6901601000

# Installation

Installation/Installation/Instalación/Installazione
Installatie/Instalacja/Telepítés

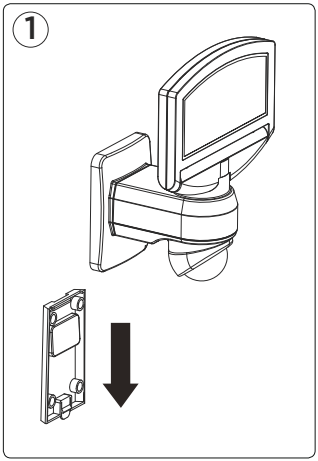


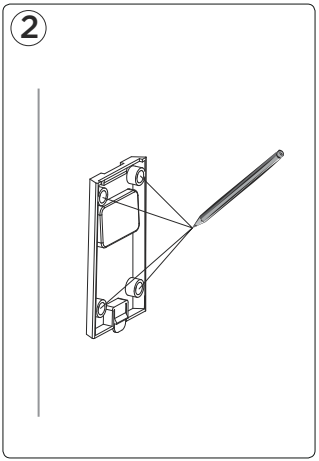


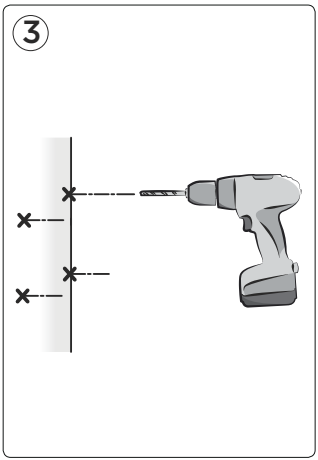


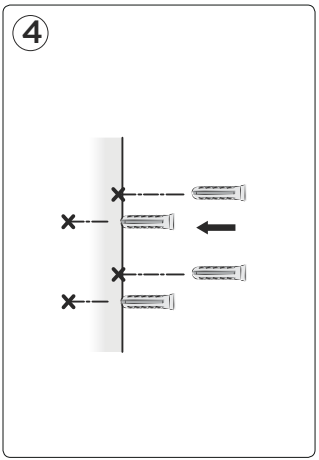

5

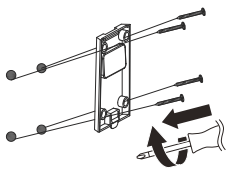

6

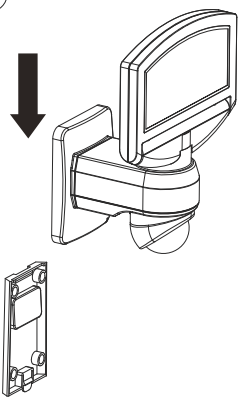

7

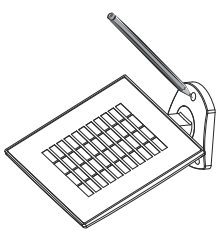

8

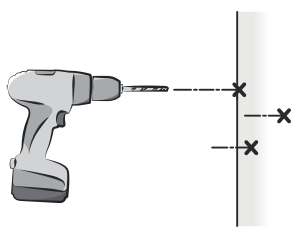

9

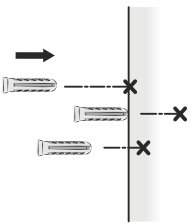

10

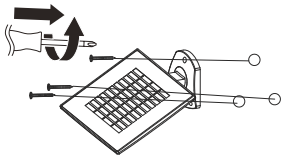

11

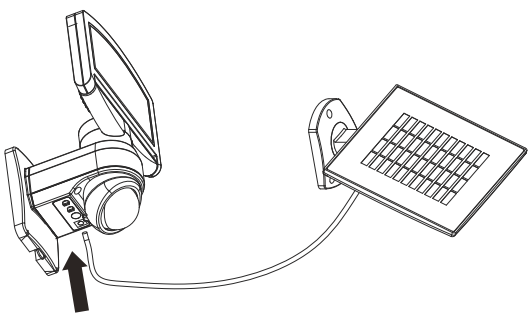

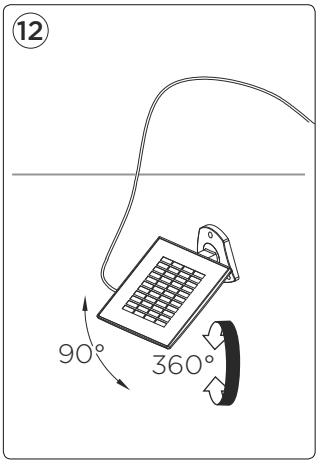
12
90°
360°

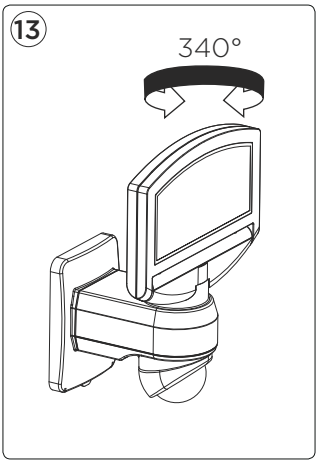
13
340°

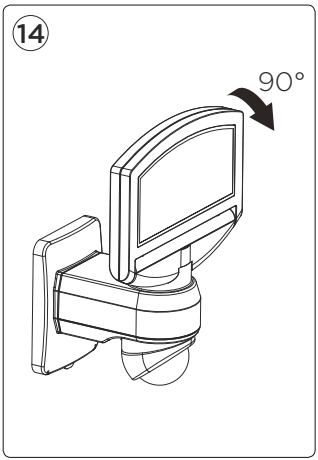
14
90°

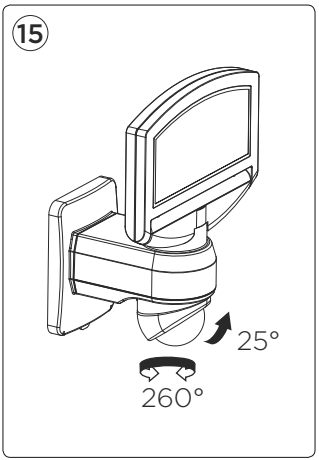
15
25°
260°

# First Use



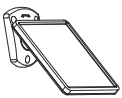

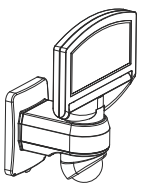

First Use: It is recommended to put the solar panel in the sun for 8 hours to charge the battery.
Erste Verwendung: Es wird empfohlen, das Solarpanel 8 Stunden lang in die Sonne zu legen, um den Akku aufzuladen.
Première utilisation: Il est recommandé de placer le panneau solaire au soleil pendant 8 heures pour charger la batterie.
Eerste gebruik: Het wordt aanbevolen om het zonnepaneel 8 uur in de zon te laten staan om de batterij op te laden.
Primo utilizzo: Si consiglia di mettere il pannello solare sotto il sole per 8 ore per caricare la batteria.
Primer uso: Se recomienda colocar el panel solar al sol durante 8 horas para cargar la batería.
Első használat: Javasoljuk, hogy a napelemet 8 órán keresztül a napsütésben töltse fel az akkumulátor feltöltéséhez.
Pierwsze użycie: Zaleca się umieszczenie panelu słonecznego na słońcu na 8 godzin, aby naładować akumulator.

# Function

Funktion/Fonction/Función/Funzione
Functie/Funkcja/Funkció

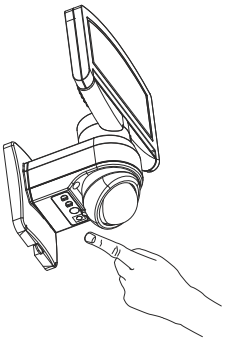

| | | |
|---|---|---|
| 1 | 120times | ON |
| 2 | | OFF |

Slide the switch to TEST, the light will illuminate in the daytime when motion is detected.
Schieben Sie den Schalter auf TEST. Das Licht leuchtet tagsüber auf, wenn eine Bewegung erkannt wird.
Faites glisser le commutateur sur TEST, la lumière s'allumera le jour quand un mouvement est détecté.
Deslice el interruptor a PRUEBA, la luz se iluminará durante el día cuando se detecte movimiento.
Spostare l'interruttore su TEST, la luce si illumina durante il giorno quando viene rilevato un movimento.
Schuif de schakelaar naar TEST, het lampje zal overdag oplichten wanneer beweging wordt gedetecteerd.
Przesuń przełącznik na TEST, lampka zaświeci się w ciągu dnia, gdy wykryty zostanie ruch.
Csúsztassa a kapcsolót TEST-re, a fény napközben világít, amikor mozgást észlel.




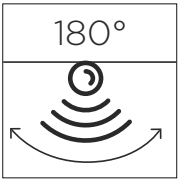


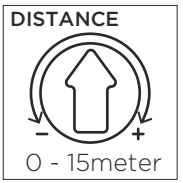


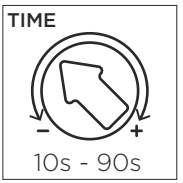

# Battery Change

Batteriewechsel/Changement de Batterie/Cambio de Baterías/Cambia la Batteria/Batterij Vervangen Wymiana Baterii/Akkumulátorcsere

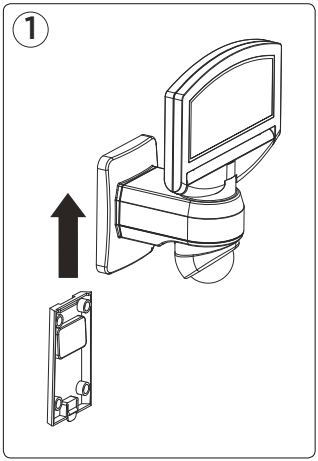


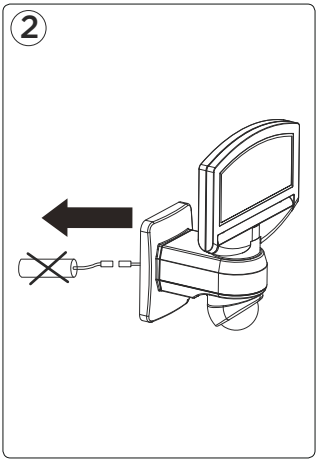


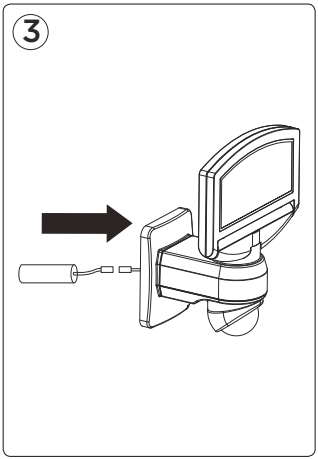


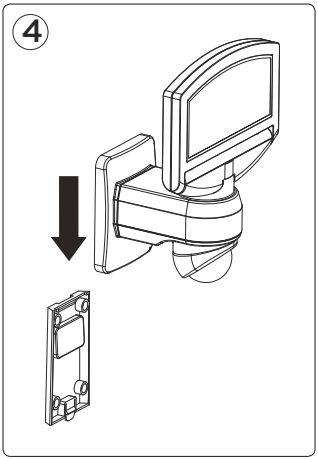

# Safety

| | |
|---|---|
| Safety: | • Do not expose the light to fire or intense heat.<br>• Do not immerse the light into water.<br>• Keep the solar panel clean. |
| Sicherheit: | • Setzen Sie das Licht weder Feuer noch starker Hitze aus.<br>• Tauchen Sie das Licht nicht in Wasser.<br>• Halten Sie das Solarpanel sauber. |
| Sécurité: | • Veuillez ne pas exposer la lumière à un feu ou à une chaleur intense.<br>• Veuillez ne pas immerger la lumière dans l'eau.<br>• Veuillez garder le panneau solaire propre. |
| Seguridad: | • No exponga la luz al fuego o calor intenso.<br>• No sumerja la luz en el agua.<br>• Mantenga el panel solar limpio. |
| Sicurezza: | • Non esporre la luce a fiamme o calore intenso.<br>• Non immergere la luce nell'acqua.<br>• Mantenere pulito il pannello solare. |
| Veiligheid: | • Stel het licht niet bloot aan vuur of intense hitte.<br>• Dompel het licht niet onder in water.<br>• Houd het zonnepaneel schoon. |
| Bezpieczeństwo: | • Nie należy poddawać lampki na bezpośrednie działanie ognia lub intensywnego ciepła.<br>• Nie należy zanurzać lampki w wodzie.<br>• Panel słoneczny należy utrzymywać w czystości. |
| Biztonság: | • Ne tegye ki a lámpát tűznek vagy intenzív hőhatásnak.<br>• Ne merítse a lámpát vízbe.<br>• Tartsa tisztán a napelemet. |

**LUTEC Europe NV**
Herentalsebaan 425
B-2160 Wommelgem - Belgium
+32 3 284 51 62
info@lutec-europe.com
www.lutec.com

www.lutec.com/services/global-network