FLAIR

6588801012

User manual
Bedienungsanleitung
Mode d'emploi
Handleiding
Manuale
Manual del usario
Használati utasítás
Instrukcja obsługi



LUTEC

Incl.



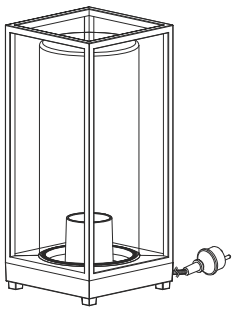

IP44

E27

Max.40W

INFO:
Art.:
6588801012
220-240V
-50/60Hz

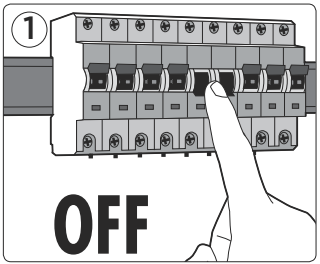
1
OFF

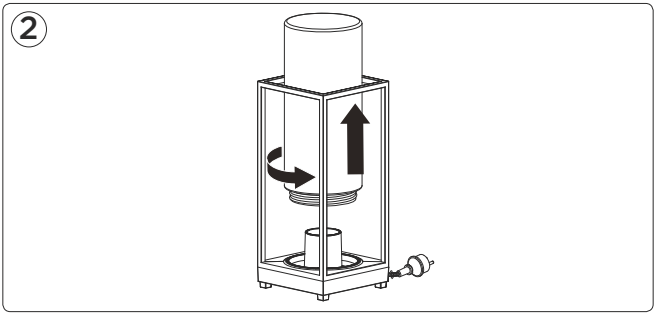
2

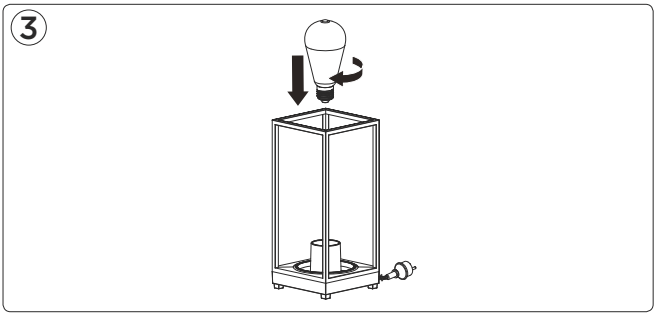
3

4

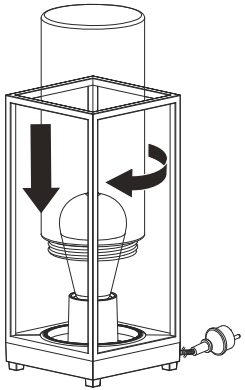

5

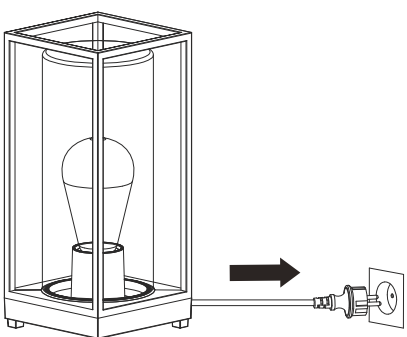

LUTEC Europe NV
Herentalsebaan 425
B-2160 Wommelgem - Belgium
+32 3 284 51 62
info@lutec-europe.com
www.lutec.com

www.lutec.com/services/global-network