SEINE

6338201112
6338201118

User manual
Bedienungsanleitung
Mode d'emploi
Handleiding
Manuale
Manual del usario
Használati utasítás
Instrukcja obsługi



LUTEC

Incl.


A
B
C

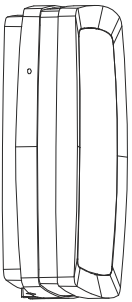


x 2


x 2


x 1

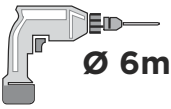
Ø 6mm

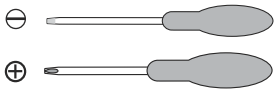


IP54


+8mm


>5cm










E27
2xMax.20W PL


INFO:
Art.:
6338201112
6338201118
220-240V
~50/60Hz

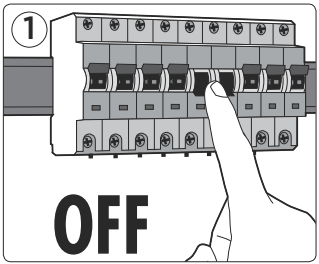
1
OFF

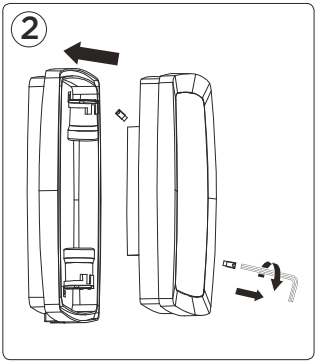
2

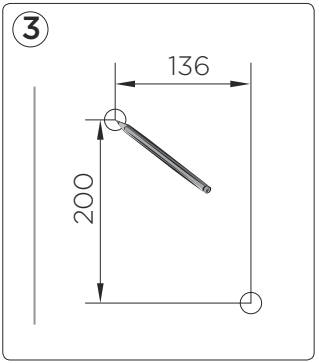
3
136
200

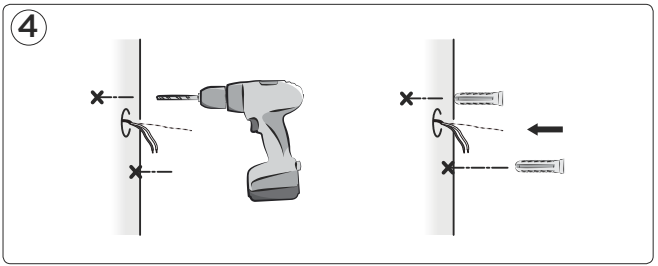
4

5

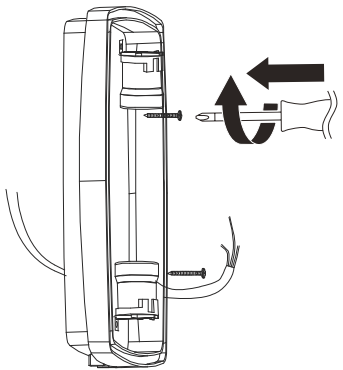

6

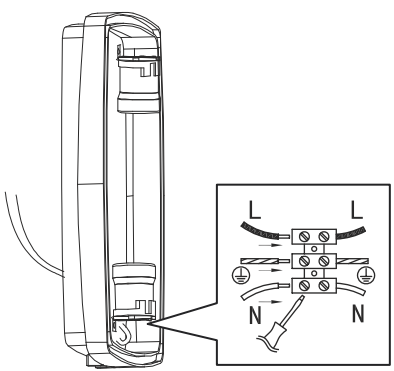

⑦

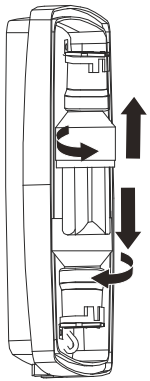

⑧

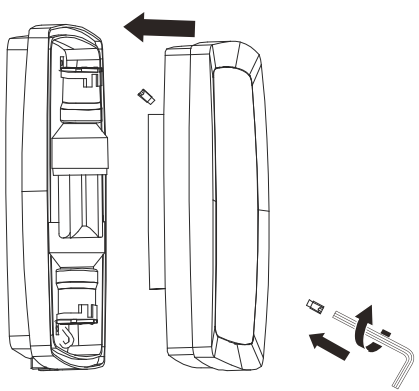

LUTEC Europe NV
Herentalsebaan 425
B-2160 Wommelgem - Belgium
+32 3 284 51 62
info@lutec-europe.com
www.lutec.com

www.lutec.com/services/global-network