FLAIR

5288803012

User manual
Bedienungsanleitung
Mode d'emploi
Handleiding
Manuale
Manual del usario
Használati utasítás
Instrukcja obsługi



LUTEC

Incl.



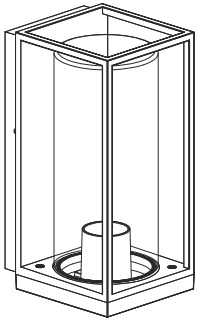

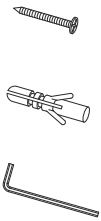

x 4

x 4

x 1

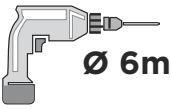

Ø 6mm

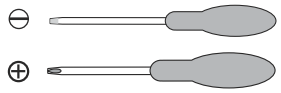

























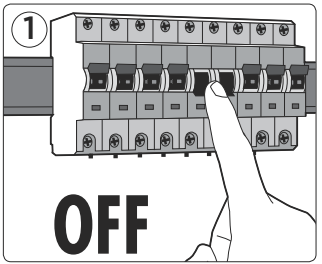
1
OFF

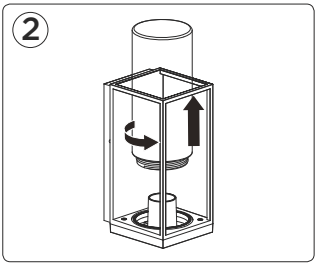
2

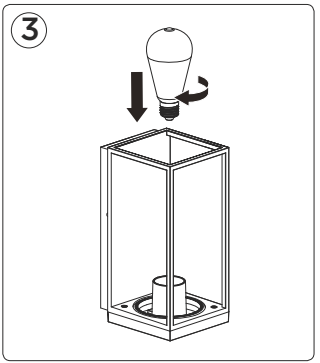
3

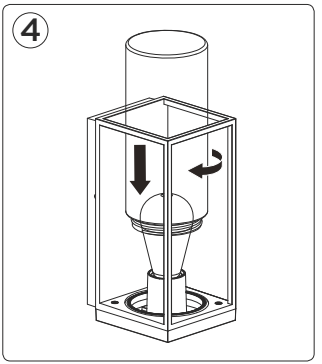
4

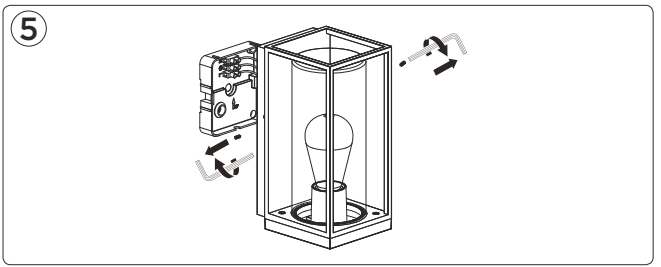
5

6

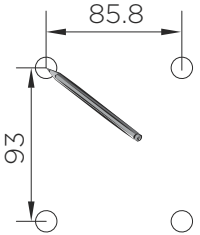

7

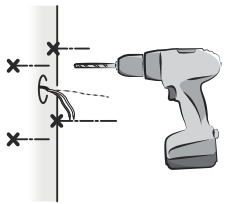

8

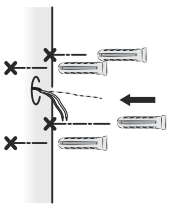

9

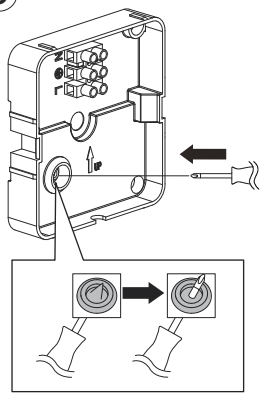

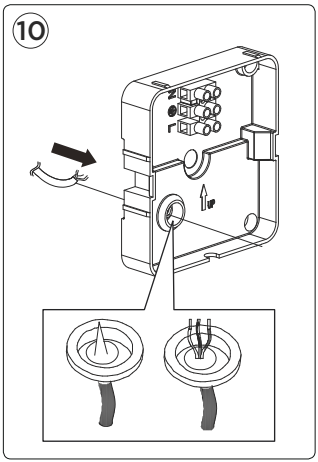
10

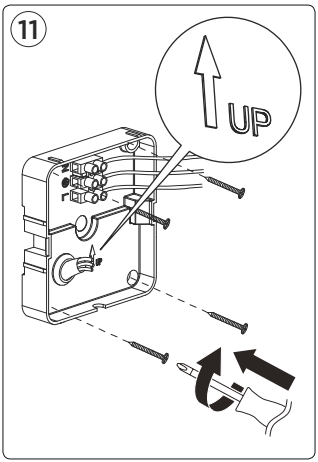
11
UP

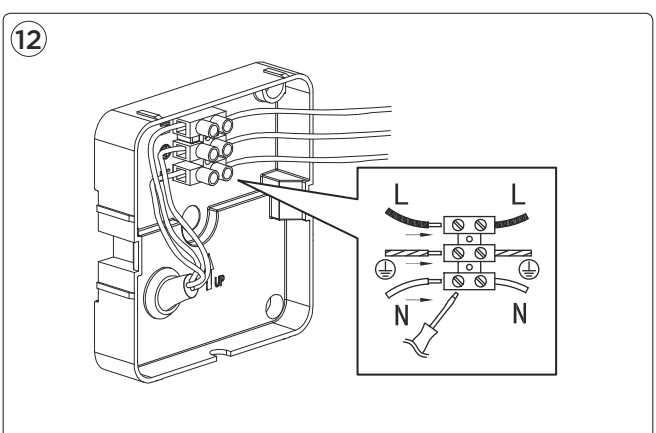
12
UP
L
L
N
N

13

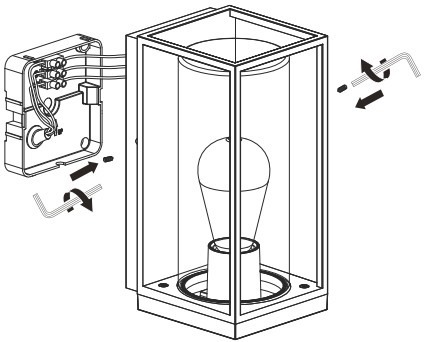

LUTEC Europe NV
Herentalsebaan 425
B-2160 Wommelgem - Belgium
+32 3 284 51 62
info@lutec-europe.com
www.lutec.com

www.lutec.com/services/global-network