FLAIR

5288801012

User manual
Bedienungsanleitung
Mode d'emploi
Handleiding
Manuale
Manual del usario
Használati utasítás
Instrukcja obsługi



LUTEC

Incl.


A
B
C

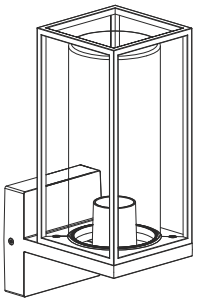



x 4



x 4

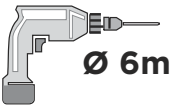
Ø 6mm

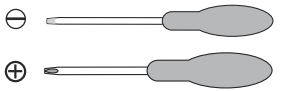


IP44

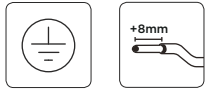
+8mm


>5cm












E27
Max.40W


INFO:
Art.:
5288801012
220-240V
-50/60Hz

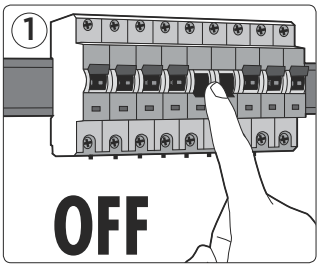
1
OFF

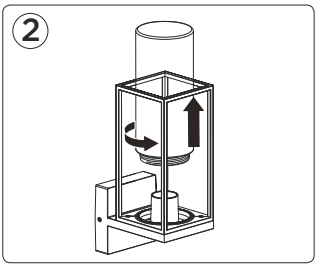
2

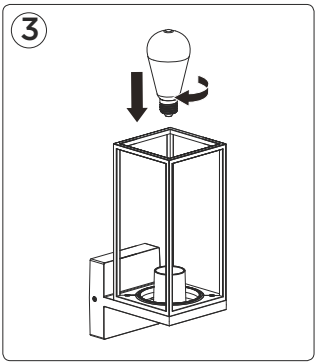
3

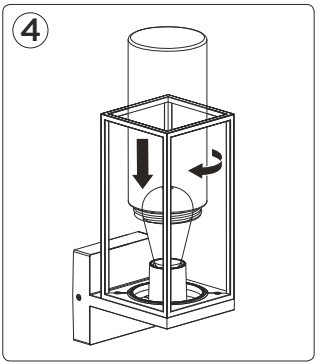
4

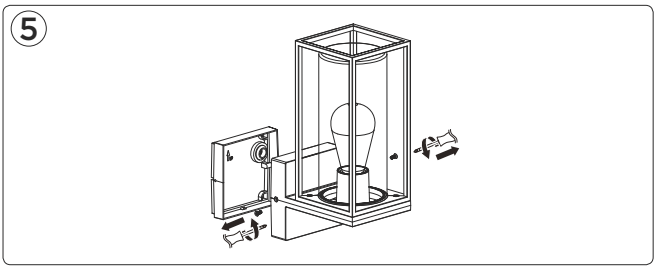
5

6

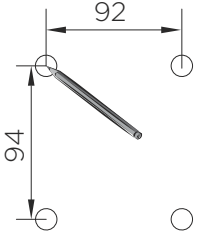

7

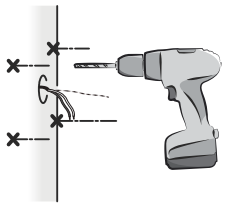

8

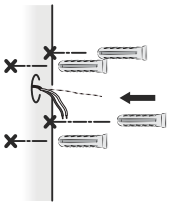

9

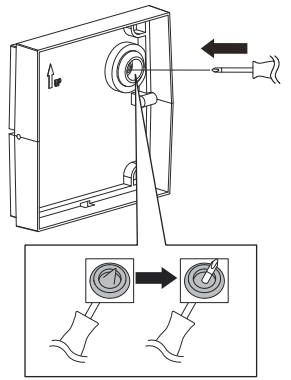

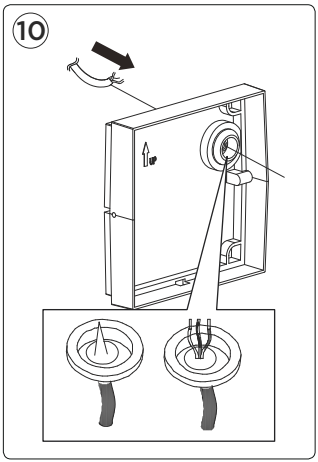
10

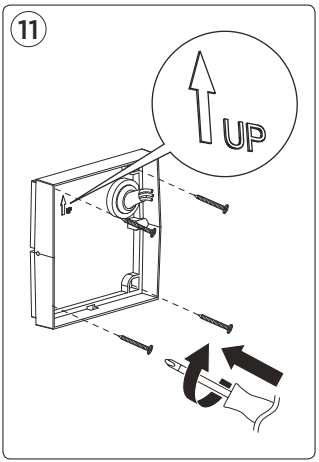
11
UP

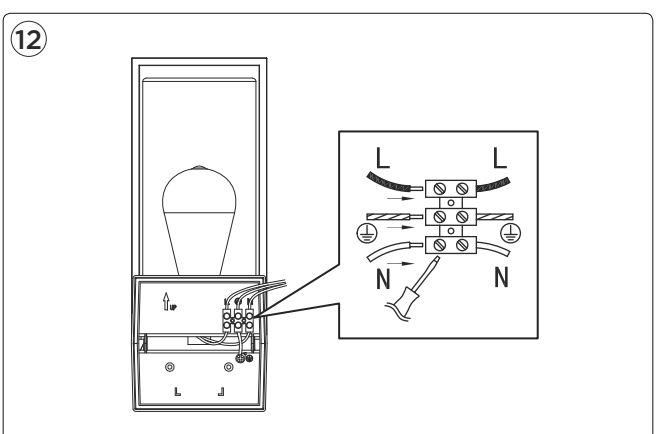
12
L
L
N
N

13

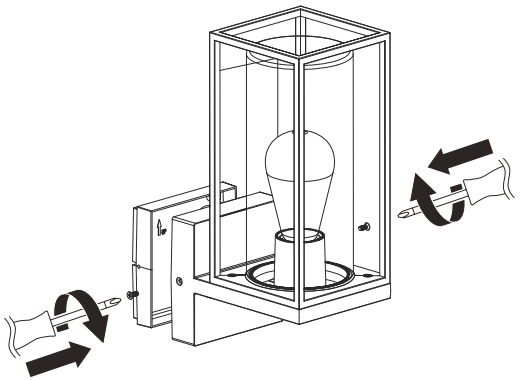

LUTEC Europe NV
Herentalsebaan 425
B-2160 Wommelgem - Belgium
+32 3 284 51 62
info@lutec-europe.com
www.lutec.com

www.lutec.com/services/global-network