KELSEY

5273601012

User manual
Bedienungsanleitung
Mode d'emploi
Handleiding
Manuale
Manual del usario
Használati utasítás
Instrukcja obsługi



LUTEC

Incl.



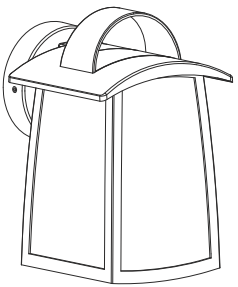

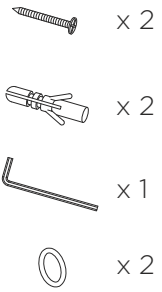
x 2
x 2
x 1
x 2

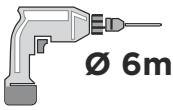
Ø 6mm

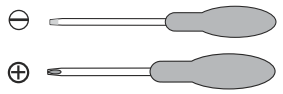

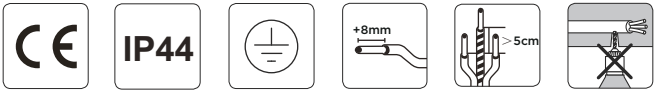
IP44
+8mm
>5cm

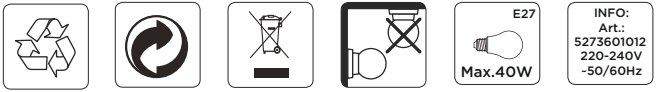
E27
Max.40W
INFO:
Art.:
5273601012
220-240V
-50/60Hz

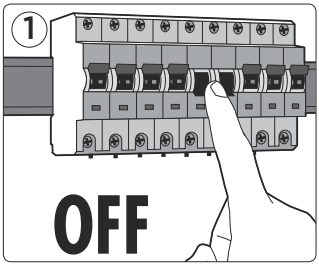
1
OFF

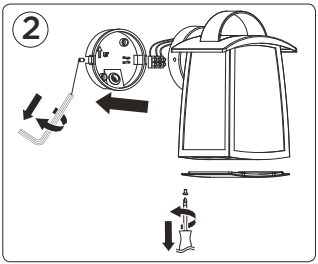
2

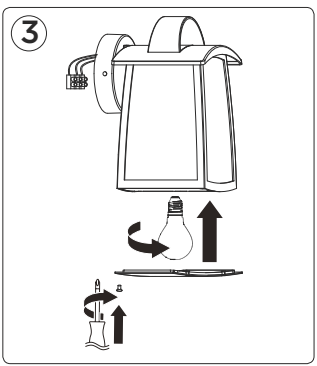
3

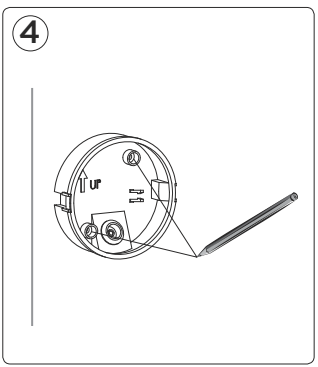
4

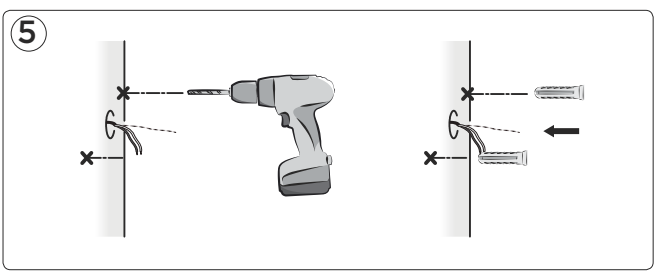
5

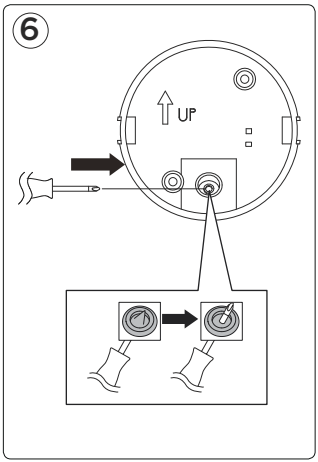
6
UP

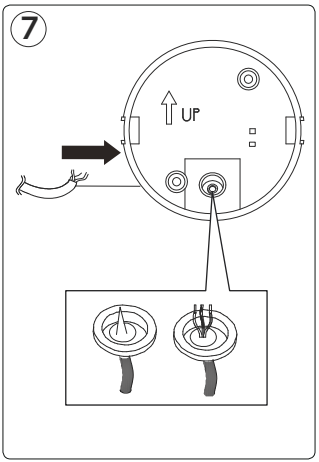
7
UP

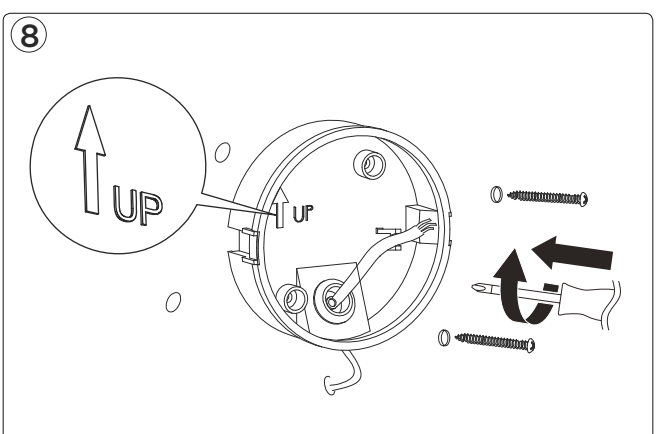
8
UP
UP

9

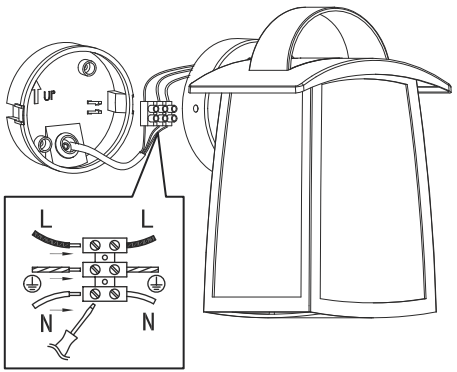

10

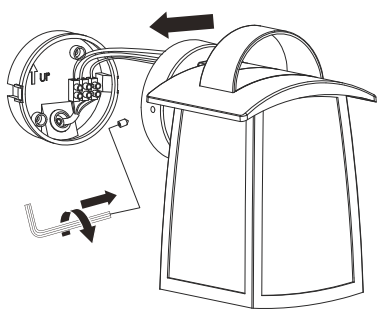

LUTEC Europe NV
Herentalsebaan 425
B-2160 Wommelgem - Belgium
+32 3 284 51 62
info@lutec-europe.com
www.lutec.com

www.lutec.com/services/global-network